VIXSON

BENUTZERHANDBUCH

PLANTBRAND

ALLGEMEINE PRODUKTINFORMATION

Paket enthält:

1x Pflanzenklammergerät

5x Klebebandrollen

1000x 604C-Typ Heftklammern

1x Benutzerhandbuch

1x Tasche mit Ersatzteilen

Produktspezifikationen

Kompatibler Heftklammertyp: 604C
Abmessungen des Bandes: 26x0.011m
Dicke des Bandes: 0.12mm
Produktgewicht: 510g
Bindungsgrenze / Max. Durchmesser:

- Vertikal: 53 mm
- Horizontal: 21 mm

Klingen: Tapener gezahnte Klingen

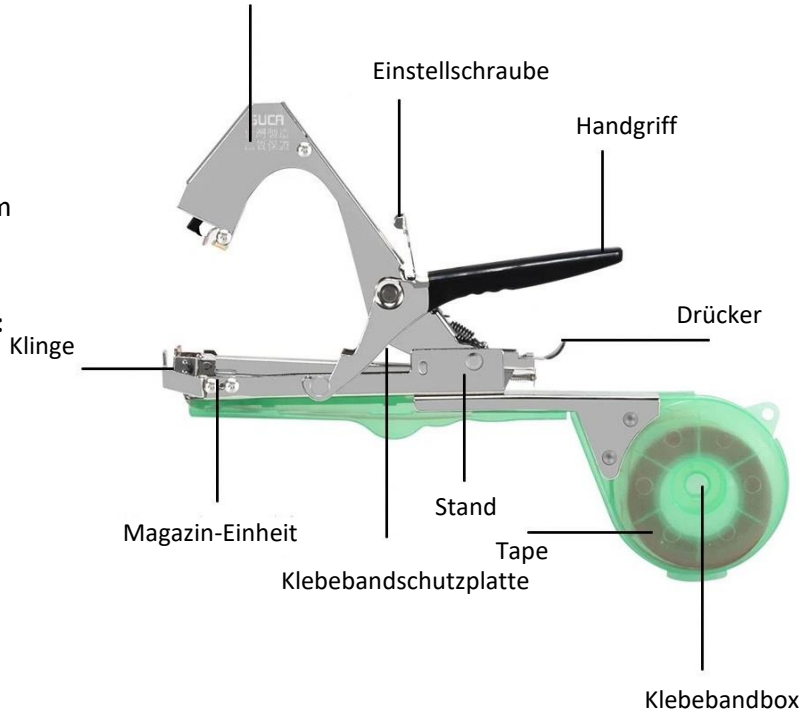

<u>Abmessungen des Produkts:</u>

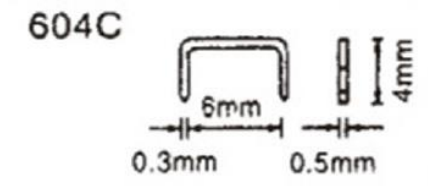

Übersicht der Produktteile

Index No.	Part Code No.	Part Name
1	HT70005	A-Type Griffeinheit
2	FF41229	Heftklammer 1229
3	JJ10104	E-Type Sicherungsring 2.3
4	HT10066	Stangenhalter
5	AA21102	Flachkopfschraube 3x4
6	TC90017	Gezackte Klingen
7	KK51011	Blattfeder 1011
8	HT10025	Heftklammerabdeckung
9	HT70020	Magazin-Einheit
10	HT10027	Schiebeeinheit
11	KK51012	Blattfeder 1012
12	HT10026	Haken
13	KK13001	Zugfeder 3001
14	HT10013	Clincher
15	HT11202	Trägerplatte
16	HT10052	A-Typ Koffer
17	FF30103	Gerader Stift 103
18	HT11205	Schubstange
19	HT11206	Kupplungsscheibe
20	HT70004	Klebebandauffangvorrichtung
21	KK33003	Torsionsspiralfeder 3003

22	HT10053	B-Typ Gehäuse
23	KK23006	Druckfeder 3006
24	HT11247	Abdeckung
25	HT10051	Clincher Arm
26	FF41221	Stufe Stift 1221
27	FF41228	Gerader Stift 1228
28	HT10060	B-Typ-Griffeinheit
29	JJ10103	E-Typ Sicherungsring 3.2
30	FF21220	Federstecker 3x16

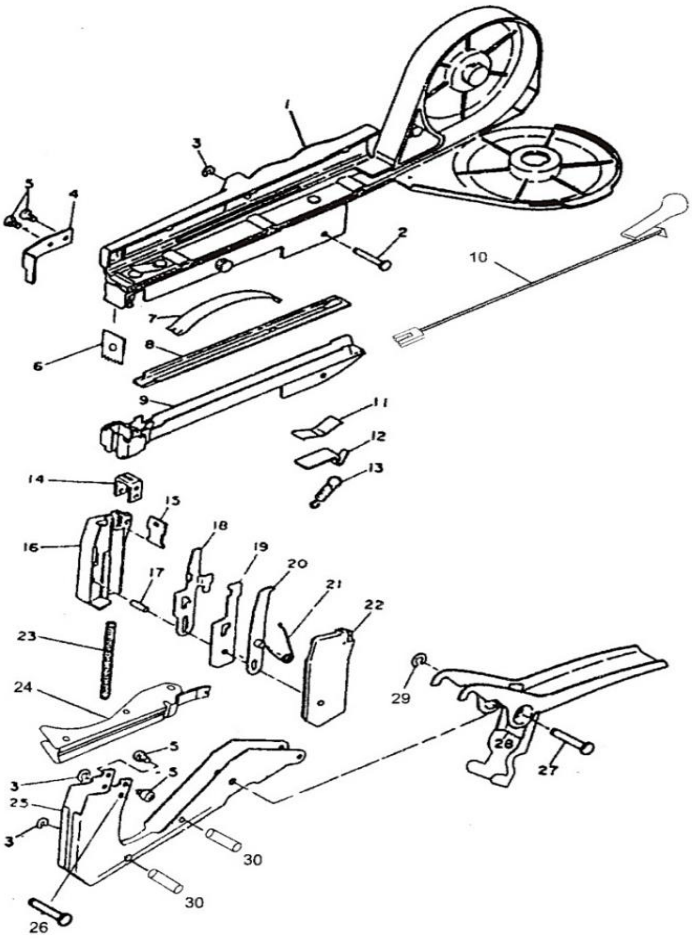

WARNUNGEN UND SICHERHEITSHINWEISE

- Lesen Sie das gesamte Handbuch sorgfältig durch und bewahren Sie es zum späteren Nachschlagen auf.
- Verwenden Sie das Gerät nur für den vorgesehenen Zweck.
- Wenden Sie bei der Bedienung des Geräts keine übermäßige Kraft oder Geschwindigkeit an.
- Dieses Gerät kann von Kindern über 8 Jahren oder Personen mit eingeschränkten körperlichen, sensorischen oder geistigen Fähigkeiten verwendet werden, wenn sie entsprechende Anweisungen erhalten haben und/oder von einer für ihre Sicherheit verantwortlichen Person beaufsichtigt werden.
- Dieses Gerät ist nur für den persönlichen Gebrauch bestimmt (nicht für den gewerblichen).
- Verwenden Sie keine scheuernden Chemikalien oder alkoholische Lösungen zur Reinigung dieses Geräts.
- Achten Sie darauf, dass Sie die Heftklammern so in das Magazin einlegen, dass die Heftklammerfüße nach unten zeigen.
- Zerlegen Sie das Gerät nur im Falle einer Fehlfunktion des Geräts.
- **ERSTICKUNGSGEFAHR:** Dieses Gerät enthält kleine, scharfe Teile, die bei Verschlucken zu Verletzungen führen können. Bewahren Sie dieses Gerät außerhalb der Reichweite von Kindern auf.
- **SCHNEIDGEFAHR:** Halten Sie Ihre Finger und andere Körperteile von allen beweglichen Gelenken und der Bandschneideklinge fern. Seien Sie beim Installieren und Deinstallieren der herausnehmbaren Fächer vorsichtig, da eine unsachgemäße Handhabung zu Schnitten, Quetschungen und Prellungen führen kann. Seien Sie bei der Bedienung des Geräts aufmerksam und halten Sie den Griff des Geräts fest umklammert, wenn Sie es bedienen.
- **WARNUNG!** Wenn das Gerät aus irgendeinem Grund verändert wird, muss eine ordnungsgemäße Prüfung durchgeführt werden, um sicherzustellen, dass es weiterhin sicher verwendet werden kann.

ANWEISUNGEN FÜR RECYCLING UND ENTSORGUNG

Dieses Etikett bedeutet, dass das Produkt in der gesamten EU nicht als sonstiger Haushaltsabfall entsorgt werden kann. Um mögliche Schäden für die Umwelt oder die menschliche Gesundheit durch unkontrollierte Abfallentsorgung zu vermeiden. Recyceln Sie verantwortungsbewusst, um die nachhaltige Nutzung von Materialressourcen zu fördern. Wenn Sie ein gebrauchtes Gerät zurückgeben möchten, nutzen Sie das Rückgabe- und Sammelsystem oder wenden Sie sich an den Händler, bei dem Sie das Produkt gekauft haben. Der Einzelhändler kann das Produkt für ein umweltgerechtes Recycling annehmen.

Eine Erklärung des Herstellers, dass das Produkt mit den Anforderungen der geltenden EU-Richtlinien übereinstimmt.

BENUTZERHINWEISE

1) Laden der Heftklammern

- Halten Sie das Gerät mit der linken Hand, drücken Sie mit der rechten Hand auf den Knopf der Vorschubeinheit und ziehen Sie diese aus dem Magazinschacht heraus.
- Nehmen Sie die Heftklammern mit der rechten Hand auf und legen Sie sie mit den Heftklammerfüßen nach unten in die Magazineinheit ein. Sie können 200 Heftklammern des Typs 604C oder 150 Heftklammern des Typs 604E einlegen (erstere sind in der Produktverpackung enthalten).
- Sichern Sie die Heftklammern, indem Sie die Schiebereinheit wieder in den Magazinschlitz einsetzen. Halten Sie den Knopf gedrückt und schieben Sie die Ausdrückeinheit fest in den Schlitz, bis sie sicher sitzt.

SCHRITT 1: Entfernen Sie die Schiebeeinheit.

SCHRITT 2: Bringen Sie die Heftklammern an.

SCHRITT 3: Bringen Sie die Schiebeeinheit wieder an.

2) Einlegen des Bandes

- Öffnen Sie die runde Kunststoffabdeckung der Bandrolle. Der Deckel ist mit einem Stift an der Unterseite gesichert. Öffnen Sie die Abdeckung, indem Sie den Stift fest nach oben ziehen.
- Öffnen Sie die Kunststoff-Bandschutzeinheit, die sich unter dem Magazinschlitz des Hefters befindet. Ziehen Sie den Stift nach unten, um den Schlitz für den Bandschutz freizulegen.
- Führen Sie die Bandrolle in die runde Abdeckeinheit ein, wie in der Abbildung unten gezeigt. Das Bandende muss in Richtung des Bandschutzes zeigen.
- Halten Sie das Bandende fest und schieben Sie es am Schlitz der Bandschutzeinheit entlang.
- Schließen Sie die Schutzbandeinheit und achten Sie darauf, dass am Ende mindestens ein Zentimeter Band aus der Öffnung der Schutzbandeinheit herausragt.
- Schließen Sie die Abdeckung der Bandrolle.

- Ziehen Sie das aus der Schutzeinheit herausragende Band heraus und legen Sie es zwischen die Metallbandführungen an der Gerätefront.
- Ziehen Sie das Band an der Oberseite der Heftermagazineinheit entlang und halten Sie es fest.
- Drücken Sie die Griffe des Hefters zusammen. Achten Sie darauf, dass Sie nur halb drücken, damit der Bandfänger der beweglichen Heftklammerhand das Band einfängt. Durch vollständiges Drücken wird die Heftklammer in das Band gedrückt.
- Sobald das Band eingefangen ist, lassen Sie den Griff los, um die Klammerarme auszufahren. Wenn das Gerät richtig installiert ist, sollte das Band beim Loslassen am beweglichen Klammerarm haften bleiben.

SCHRITT 1: Öffnen Sie die Abdeckung der Bandrolle und der Bandschutzeinheit.

SCHRITT 2: Legen Sie das Klebeband in das Rollenfach und befestigen Sie es entlang der Schutzeinheit.

SCHRITT 3: Ziehen Sie das Band und schieben Sie es zwischen die Metallführungen, um es zu sichern.

3) Verwendung des Produkts

- Zum Zusammenheften von Objekten drücken Sie das Band gegen beide Objekte, bis sie sich im Inneren des Heftgeräts befinden (zwischen den beiden Klammerhänden).
- Drücken Sie die Griffe ganz zusammen, um das Band zu binden und zu schneiden.
- Bringen Sie das Band wieder an der oberen Hefthand an, indem Sie die Griffe halb zusammenpressen.
- Wiederholen Sie den Vorgang.

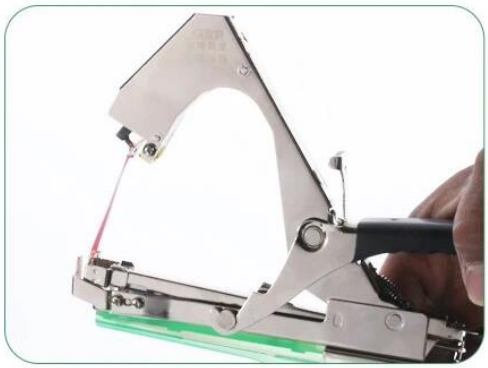

SCHRITT 1: Drücken Sie halb herunter, um das Band zu fangen und die Klammer zu

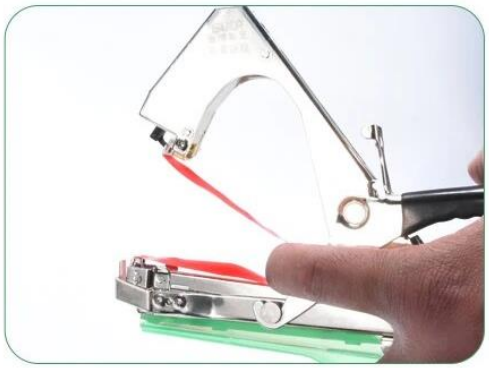

SCHRITT 2: Drücken Sie das Klebeband gegen die Gegenstände, die Sie binden

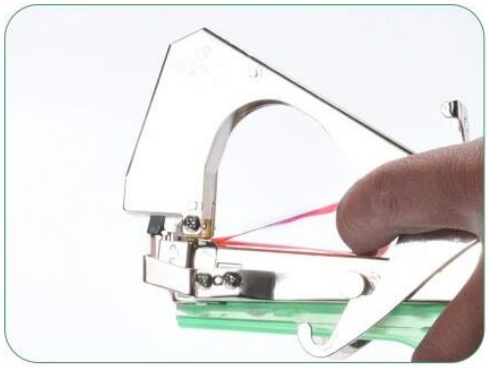

SCHRITT 3: Drücken Sie die Griffe des Hefters ganz durch.

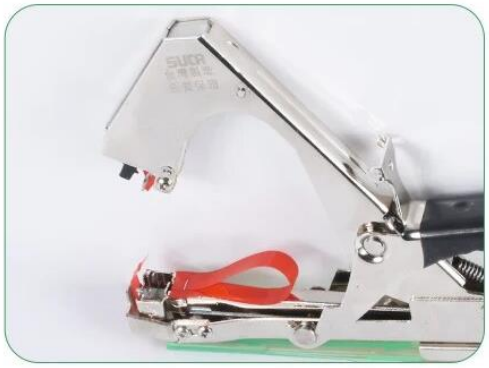

SCHRITT 4: Lassen Sie die Griffe los, das Band wird gebunden und nach Fertigstellung abgeschnitten.

WARTUNG

Auswechseln der Klinge

1. Wenn die Klinge abgenutzt und nicht mehr scharf genug ist, um das Band effizient zu schneiden, sollte sie durch eine neue Klinge ersetzt werden.
2. Greifen Sie mit der linken Hand das vordere Ende der A-Type-Griffeinheit und der Magazineinheit, ziehen Sie die alte Klinge mit einer Zange oder Zange heraus und setzen Sie eine neue Klinge ein.

Gehen Sie dabei vorsichtig vor, um die Klinge nicht zu beschädigen. Da die Klinge extrem scharf ist, muss sie vorsichtig gehandhabt werden, um Verletzungen beim Austausch zu vermeiden. Wenn eine neue Klinge benötigt wird, wenden Sie sich an den Händler.

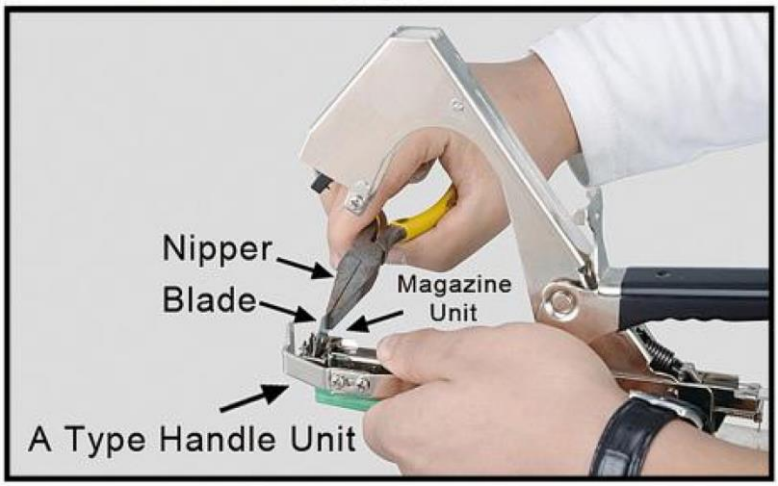

Entfernen von festsitzenden Heftklammern
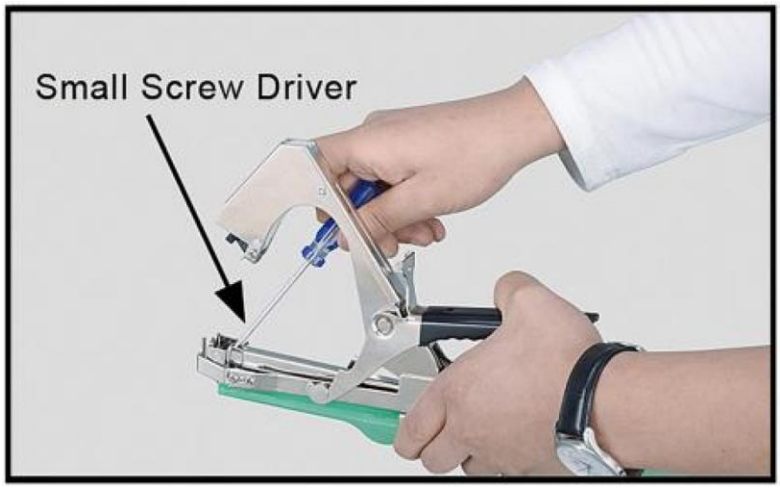
Demontieren Sie die Vorschubeinheit und entfernen Sie die eingelegten Heftklammern. Entfernen Sie die Klammern mit einem Stahldraht oder einem kleinen Schraubendreher.