DE: KIDKARA – BENUTZERHANDBUCH

PRODUKTÜBERSICHT

KIDKARA ist ein Karaoke-Set für Kinder mit Mikrofon, ausziehbarem Mikrofonständer und einer Sound- und Lichtbasis. Schließen Sie mit dem mitgelieferten Wiedergabekabel ein kompatibles Audiogerät an und singen Sie zu Ihren Lieblingsliedern mit. Die Basis bietet Lichteffekte für ein noch schöneres Karaoke-Erlebnis.

Technische Daten

Produktname: KIDKARA

Modell: 5352 A

Stromversorgung: 3 × AA-Batterien 1,5 V (nicht enthalten)

Maximale Höhe des Mikrofonständers: 90 cm

Empfohlenes Alter: ab 3 Jahren

Audioanschluss: Audio-Klinkenbuchse

Lieferumfang

- 1 × Schild für den Mikrofonständer
- 1 × Karaoke-Sound- und Lichtbasis
- 1 × Ausziehbarer Mikrofonständer
- 1 × Mikrofon mit Kabel
- 1 × Wiedergabekabel

Beschreibung der Teile der Basis:

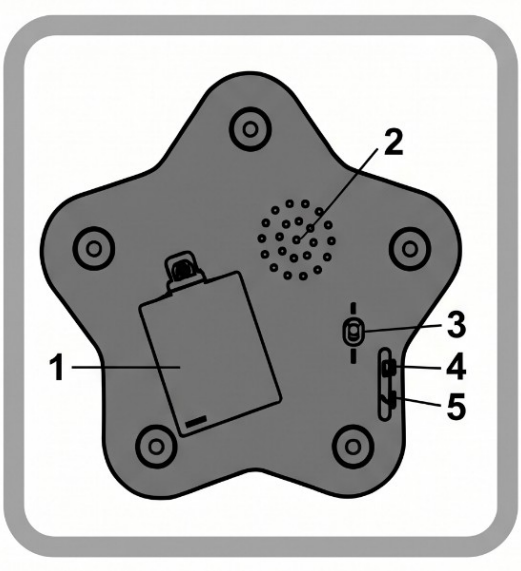

1. **Batteriefach**
2. **Lautsprecher**
3. **EIN/AUS-Schalter**
4. **Audio-Eingangsbuchse**
5. **Mikrofon-Eingangsbuchse**

GEBRAUCHSANWEISUNG

Befolgen Sie für einen ordnungsgemäßen Betrieb die folgenden Schritte:

Einlegen der Batterien

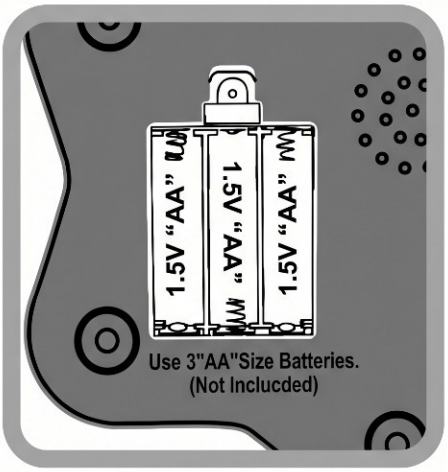

1. Stellen Sie sicher, dass das Produkt ausgeschaltet ist, bevor Sie die Batterien einlegen.
2. Öffnen Sie das Batteriefach an der Basis. Verwenden Sie bei Bedarf einen geeigneten Schraubendreher, um die Abdeckung zu entfernen.
3. Legen Sie 3 × AA-Batterien 1,5 V ein und achten Sie dabei auf die Polaritätsmarkierungen im Batteriefach.
4. Schließen Sie das Batteriefach vor dem Gebrauch sicher.

Aufbau des Mikrofonständers

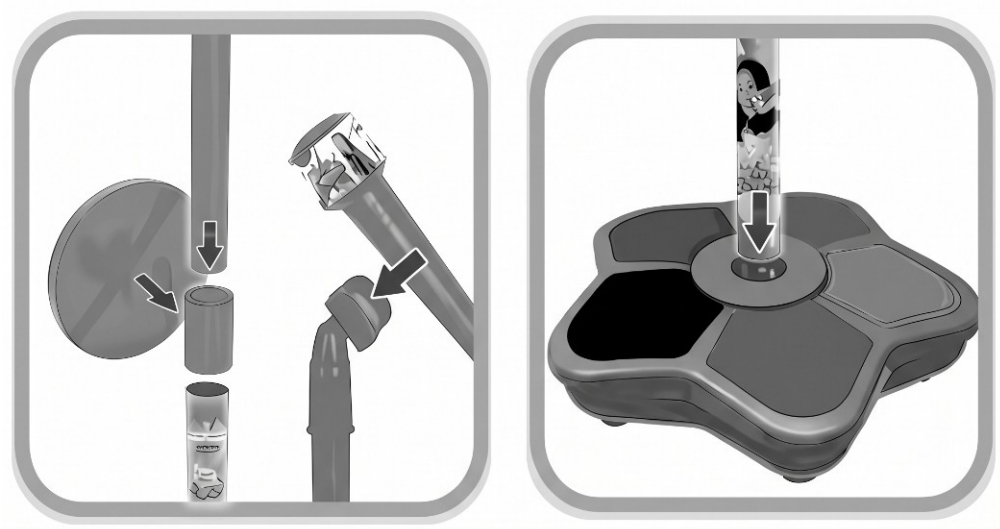

1. Stellen Sie die Karaoke-Sound- und Lichtbasis auf eine ebene, stabile Fläche.
2. Stecken Sie den Mikrofonständer in die dafür vorgesehene Öffnung der Basis und stellen Sie sicher, dass er fest sitzt.
3. Stellen Sie den Ständer auf die gewünschte Höhe ein. Die maximale Auszugshöhe beträgt 90 cm.
4. Bringen Sie gegebenenfalls das Schild am Mikrofonständer an und stellen Sie vor dem Gebrauch sicher, dass alle Teile richtig befestigt sind.

Anschließen des Mikrofons

1. Verbinden Sie das Mikrofonkabel mit dem Mikrofon und der dafür vorgesehenen Mikrofonbuchse an der Karaoke-Basis.
2. Stellen Sie sicher, dass beide Verbindungen fest sitzen und das Kabel weder verdreht noch gespannt ist.

Anschließen eines Audiogeräts

1. Verbinden Sie ein Ende des mitgelieferten Wiedergabekabels mit der Audiobuchse eines kompatiblen Geräts, z. B. eines Smartphones, Tablets oder Musikplayers.
2. Verbinden Sie das andere Ende mit dem separaten Audioeingang an der Karaoke-Basis.
3. Starten Sie die Musikwiedergabe auf dem angeschlossenen Gerät.

Hinweis: Das angeschlossene Gerät muss über einen kompatiblen Audioausgang verfügen. Wenn es keine kompatible Audiobuchse hat, ist möglicherweise ein geeigneter Adapter erforderlich.

Einschalten und Singen

1. Schalten Sie die Karaoke-Basis mit dem EIN/AUS-Schalter ein.
2. Stellen Sie sicher, dass das angeschlossene Audiogerät Musik abspielt.
3. Sprechen oder singen Sie zur Musik in das Mikrofon.
4. Stellen Sie die Wiedergabelautstärke mit den Bedienelementen des angeschlossenen Audiogeräts ein.
5. Schalten Sie das Produkt nach dem Gebrauch aus.

Hinweis: Das Produkt verfügt über keinen eigenen Lautstärkeregler. Die Lautstärke muss am angeschlossenen Audiogerät eingestellt werden.

REINIGUNG UND PFLEGE

- Schalten Sie das Produkt vor der Reinigung aus und entnehmen Sie die Batterien, wenn das Produkt längere Zeit nicht verwendet wird.
- Reinigen Sie das Produkt mit einem weichen, trockenen Tuch. Verwenden Sie keine Scheuermittel, Lösungsmittel oder chemischen Reinigungsmittel.
- Tauchen Sie das Produkt nicht in Wasser und setzen Sie es keiner Feuchtigkeit aus.
- Überprüfen Sie Kabel, Anschlüsse, Ständer und Basis regelmäßig auf Anzeichen von Beschädigung oder Verschleiß.
- Bewahren Sie das Produkt an einem trockenen Ort auf, geschützt vor direkter Sonneneinstrahlung und Wärmequellen.

FEHLERBEHEBUNG

Das Produkt lässt sich nicht einschalten.

1. Prüfen Sie, ob alle Batterien richtig eingelegt sind und die Polarität mit den Markierungen im Batteriefach übereinstimmt.
2. Ersetzen Sie leere Batterien durch drei neue AA-Batterien 1,5 V.
3. Prüfen Sie, ob das Batteriefach sicher verschlossen ist und die Batteriekontakte sauber sind.

Das Mikrofon gibt keinen Ton aus.

1. Prüfen Sie, ob das Mikrofonkabel an beiden Enden fest angeschlossen ist.
2. Stellen Sie sicher, dass die Karaoke-Basis eingeschaltet ist.
3. Prüfen Sie, ob Mikrofon und Kabel unbeschädigt sind.

Die Musik ist über die Basis nicht zu hören.

1. Stellen Sie sicher, dass das Wiedergabekabel sowohl mit dem Audiogerät als auch mit der Karaoke-Basis fest verbunden ist.
2. Prüfen Sie, ob auf dem angeschlossenen Gerät Musik abgespielt wird.
3. Stellen Sie sicher, dass die Lautstärke des angeschlossenen Geräts auf ein angemessenes Niveau eingestellt ist.
4. Prüfen Sie, ob das Gerät einen kompatiblen Audioadapter benötigt.

Der Ton ist zu leise oder zu laut.

1. Stellen Sie die Lautstärke mit den Bedienelementen des angeschlossenen Audiogeräts ein.
2. Überprüfen Sie die Audioeinstellungen des angeschlossenen Geräts.

Die Lichteffekte funktionieren nicht.

1. Prüfen Sie, ob das Produkt eingeschaltet ist und die Batterien ausreichend geladen sind.
2. Wenn das Problem weiterhin besteht, schalten Sie das Produkt aus und prüfen Sie es auf sichtbare Schäden.

Wenn sich das Problem nicht beheben lässt, verwenden Sie das Produkt nicht weiter und wenden Sie sich an den Verkäufer oder einen autorisierten Kundendienst.

WARNHINWEISE UND SICHERHEITSHINWEISE

- Lesen Sie diese Anleitung vor dem Gebrauch sorgfältig durch und bewahren Sie sie zum späteren Nachschlagen auf.
- **WARNUNG!** Nicht für Kinder unter 36 Monaten geeignet. Kleine Teile können eine Erstickungsgefahr darstellen.
- Das Produkt ist für Kinder ab 3 Jahren bestimmt. Nur unter Aufsicht von Erwachsenen verwenden.
- Bewahren Sie Verpackungsmaterialien außerhalb der Reichweite von Kindern auf und entfernen Sie die gesamte Verpackung, bevor Sie das Produkt einem Kind geben.
- Dieses Produkt ist ein Spielzeug. Verwenden Sie es nur für den vorgesehenen Zweck und gemäß dieser Anleitung.
- Stellen Sie die Karaoke-Basis auf eine ebene, stabile Fläche, damit sie nicht umkippt.
- Bauen Sie den Ständer vor dem Gebrauch sicher auf. Lehnen Sie sich nicht an den Ständer, klettern Sie nicht darauf und hängen Sie sich nicht daran.
- Lassen Sie nicht zu, dass Kinder das Mikrofon schwingen, kräftig an den Kabeln ziehen oder die Kabel um ihren Körper wickeln.
- Verlegen Sie die Kabel abseits von Laufwegen, um Stolpern zu vermeiden.
- Setzen Sie das Produkt keinem Wasser, keiner übermäßigen Feuchtigkeit und keinen direkten Wärmequellen aus.
- Verwenden Sie das Produkt nicht, wenn ein Bauteil, Kabel oder Stecker beschädigt ist.
- Versuchen Sie nicht, das Produkt selbst zu verändern, zu zerlegen oder zu reparieren.

Gehörschutz

- Vermeiden Sie es, sich längere Zeit lauten Geräuschen auszusetzen.
- Stellen Sie die Lautstärke vor dem Gebrauch am angeschlossenen Audiogerät auf ein angenehmes Niveau ein.
- Halten Sie das Mikrofon nicht direkt an die Ohren und verwenden Sie es nicht mit übermäßiger Lautstärke.

Allgemeine Sicherheit

- Beim Aufbau des Produkts und beim Einlegen der Batterien wird die Hilfe eines Erwachsenen empfohlen.
- Lassen Sie das Produkt nicht unbeaufsichtigt, während kleine Kinder es benutzen.
- Verwenden Sie das Produkt sofort nicht mehr, wenn es beschädigt ist oder nicht normal funktioniert.
- Halten Sie das Produkt sauber und trocken, wenn es nicht benutzt wird.

HINWEISE ZUM RECYCLING UND ZUR ENTSORGUNG:

Dieses Label bedeutet, dass das Produkt nicht wie üblicher Haushaltsmüll in der gesamten EU entsorgt werden darf. Um mögliche Schäden an der Umwelt oder der menschlichen Gesundheit durch unkontrollierte Abfallentsorgung zu verhindern. Recyceln Sie verantwortungsbewusst, um die nachhaltige Nutzung von Materialressourcen zu fördern. Wenn Sie ein gebrauchtes Gerät zurückgeben möchten, verwenden Sie das Abgabesystem oder wenden Sie sich an den Händler, bei dem Sie das Produkt gekauft haben. Der Händler kann das Produkt umweltfreundlich recyceln.

Eine Erklärung des Herstellers, dass das Produkt den Anforderungen der geltenden EU-Richtlinien entspricht.