LT: FERROLITE - NAUDOTOJO VADOVAS

SAUGOS INSTRUKCIJOS

Dėkojame, kad įsigijote mūsų mini elektrinį lygintuvą. Saugokite šį vadovą ir vadovaukitės jame pateiktomis instrukcijomis.

1. Tinkamai naudokite AC110V-220V 50Hz maitinimo šaltinį ir nesidalykite maitinimo šaltiniu su didelės galios prietaisais.
2. Kad išvengtumėte elektros smūgio, nepilkite vandens ir nemerkite aparato bei maitinimo kištuko į vandenį.
3. Kad išvengtumėte nudegimų, vaikai negali naudoti ar žaisti su šiuo prietaisu.
4. Neuždenkite purkštuvo lizdo ir nenukreipkite lygintuvo pado į žmones, gyvūnus ar elektros prietaisus.
5. Nestatykite maitinimo laido ant žemės ir pernelyg jo neapvyniokite.
6. Kad išvengtumėte nudegimų, naudojimo metu nelieskite ir nelyginkite pado plokštės.
7. Šis aparatas skirtas naudoti tik patalpose. Nepalikite jo be priežiūros, kol jis naudojamas. Nenaudojamą aparatą padėkite ant lygaus paviršiaus, o išeidami jį išjunkite ir ištraukite iš elektros tinklo, kad išvengtumėte nelaimingų atsitikimų.
8. Prieš pildami ar valydami mašiną, ištraukite maitinimo kištuką iš elektros tinklo. Vandens rezervuare naudokite tik vandenį; rekomenduojama naudoti distiliuotą vandenį.
9. Jei aparatas nenaudojamas ilgesnį laiką, išleiskite vandenį iš vandens bako. Prieš laikydami aparatą atvėsinkite iki kambario temperatūros.
10. Visada atjunkite maitinimo laidą laikydami už kištuko, o ne traukdami laidą.
11. Su šiuo aparatu naudokite tik originalius priedus. Pakeitus dalis neoriginaliais komponentais, gali įvykti funkcinis gedimas, kilti gaisras, nuotėkis ir kiti pavojai.
12. Šio prietaiso nerekomenduojama naudoti asmenims, turintiems fizinę, jutiminę ar protinę negalią arba neturintiems atitinkamų žinių (įskaitant vaikus).
13. Lygintuvas turi būti naudojamas ant stabilaus paviršiaus. Jei lygintuvas krenta, turi matomų pažeidimų požymių arba iš jo teka, nenaudokite jo.

ĮSPĖJIMAI

1. Kad išvengtumėte elektros nuotėkio ar kitokio pavojaus, prieš kiekvieną valymą ar vandens papildymą išjunkite ir atjunkite aparatą.
2. Jei yra elektros nuotėkis, grandinė suveikia, mašina nukrenta, atsidengia vidiniai komponentai arba dėl aukštos temperatūros nudega gaminio korpusas, nedelsdami nutraukite naudojimą. Remonto darbus turi atlikti gamintojo garantinio aptarnavimo personalas arba profesionalūs techninės priežiūros darbuotojai.
3. Jei naudojimosi metu sugadinamas maitinimo laidas, nustokite naudoti mašiną. Nepakeiskite jo be leidimo; leiskite jį suremontuoti gamintojui arba įgaliotam profesionalios techninės priežiūros personalui.

GAMINIO APŽVALGA

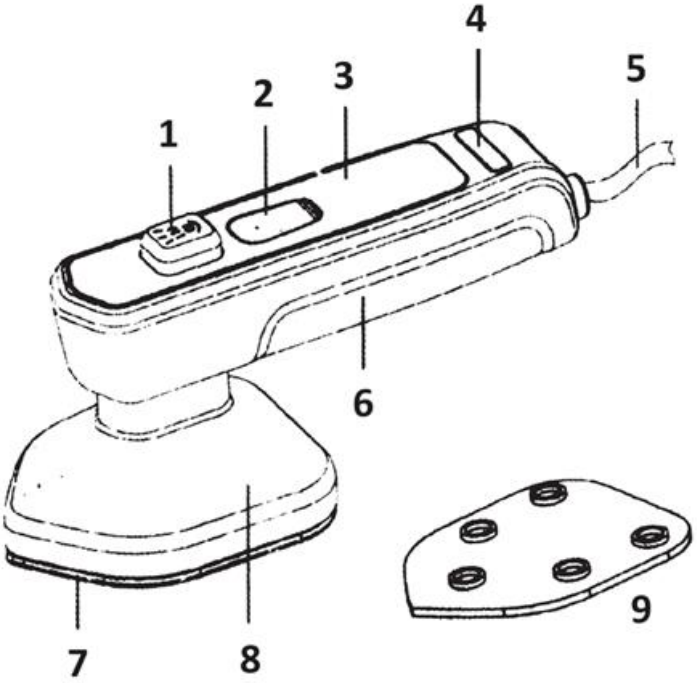

1. Purškimo jungiklis
2. Vandens rezervuaro atidarymas
3. Vandens rezervuaras
4. Maitinimo indikatorius
5. Maitinimo laidas
6. Geležies rankena
7. Vienintelė plokštė
8. Geležies galvutė
9. Silikoninis padėklo dangtelis

ELEKTRINIAI PARAMETRAI

- Produkto modelis: DYD001
- Produkto galia: 30W
- Padėklo lyginimo temperatūra: 200-220°C
- Įvesties galia: 110-240 V~, 50/60 Hz
- Vandens rezervuaro talpa: 50 ml

PRISIMINIMAS

Siekiant užtikrinti mašinos kokybę, gamybos metu atliekamas vandens sandarinimo funkcijos bandymas. Po bandymo vandens rezervuare gali likti nedidelis kiekis vandens lašelių. Tai normalu ir neturi įtakos naudojimui.

PRODUKTO NAUDOJIMAS

VANDENS ĮPYLIMAS:

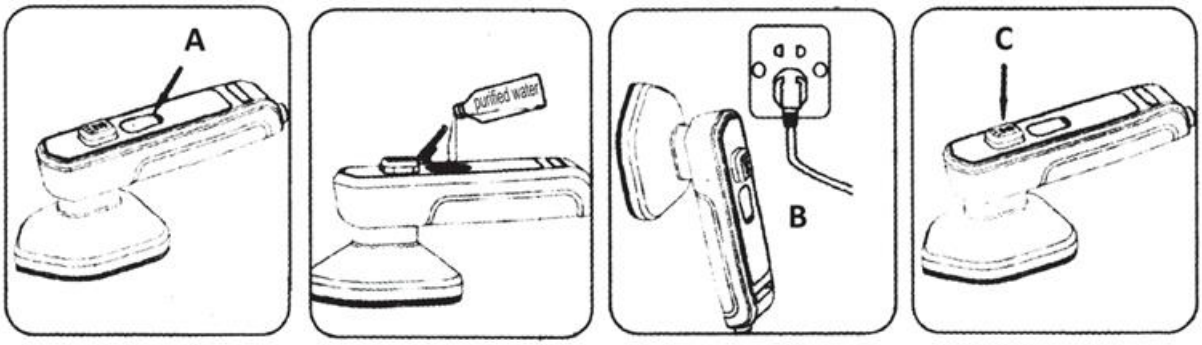

1. Laikydami lygintuvą, nykščiu pastumkite vandens pripildymo kamštį į priekį ir ištraukite.
    - A: išgaubta padėtis buvo pakelta ir išskleista.
2. Į vandens bakelį įpilkite gryno vandens, žiūrėdami, kad vanduo nepatektų ant rankenos.
3. Vėl įstatykite vandens pripildymo kištuką, įjunkite maitinimo šaltinį ir užsidegs raudona lemputė, rodanti, kad aparatas įkaista.

    - B: mirksinti raudona lemputė rodo, kad mašina įkaista.
4. Praėjus maždaug 30 sekundžių, prireikus galite nuspręsti naudoti purškimo funkciją lyginimui.
    - C: Paspauskite purškimo mygtuką pagal poreikį.

VALYMAS IR LAIKYMAS:

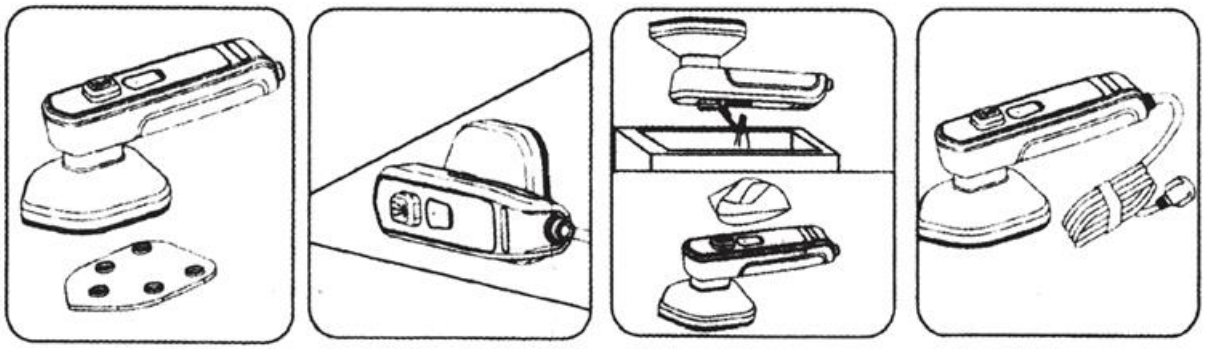

5. Naudodami ar tvarkydami drabužius, padėkite lygintuvą ant silikoninio pado. Nedėkite lygintuvo ant drabužių ar medinių paviršių.
6. Naudodami ar tvarkydami drabužius, padėkite lygintuvą ant šono. Nestatykite pado ant drabužių ar medinių paviršių.
7. Po naudojimo atjunkite lygintuvą nuo elektros tinklo ir leiskite jam atvėsti iki kambario temperatūros. Atidarykite vandens pripildymo kamštį ir išpilkite vandens perteklių. Kruopščiai nuvalykite lygintuvą minkšta drėgna šluoste.

8. Pakankamai atvėsus, suriškite maitinimo laidą, padą uždenkite silikoniniu padu ir laikykite lygintuvą kambario temperatūroje.

NAUDOJIMO ATSARGUMO PRIEMONĖS

1. Jei reikia naudoti purškimo funkciją, prieš paspausdami purškimo mygtuką įsitikinkite, kad lygintuvas įkaista 30 sekundžių.
2. Paprastai drabužius galima lyginti be vandens dulksnos. Jei reikia sudrėkinti audinį, naudokite purškimo funkciją; drabužių visiškai sudrėkinti nereikia.
3. Jei lyginate storus ar sunkiai lyginamus drabužius, naudokite purškimo funkciją ir kelis kartus lyginkite pirmyn ir atgal.
4. Visada atjunkite lygintuvą nuo elektros tinklo, kai įpilate vandens arba valote.
5. Lygintuvo valymui nenaudokite abrazyvinių medžiagų, pavyzdžiui, plieninės vatos ar švitrinio popieriaus.

TRIKČIŲ ŠALINIMAS

Reiškinys	Galima priežastis	Galimas sprendimas
Neveikia, nedega kontrolinė lemputė	Pažeistas lizdas arba maitinimo laidas	Pakeiskite kištukinį lizdą ir kreipkitės į profesionalią techninę priežiūrą
Nepurškia vandens dulksnos	Nepaspaustas purškimo jungiklis, tuščias vandens bakelis, užsikimšusi purškimo anga	Paspauskite purškimo jungiklį, pripildykite vandens bakelį, išvalykite purškimo angą dantų krapštuku arba adata
Nėra lyginimo efekto	Lygintuvas neįkaitęs, nėra vandens purškimo ar rūko	Kreipkitės į profesionalų techninės priežiūros specialistą ir laikykitės nurodymų
Vandens bakelis nesandarus	Vandens bakelis įtrūkęs arba vandens dangtelis netinkamai uždengtas	Uždenkite vandens pripildymo kamštį ir, jei reikia, pakeiskite aparatą

INSTRUKCIJOS DĖL PERDIRBIMO IR IŠMETIMO:

Ši žymė reiškia, kad produktas negali būti išmestas kaip įprastos namų ūkio atliekos visoje ES. Norint išvengti galimų žalos aplinkai ar žmonių sveikatai dėl nekontroliuojamo atliekų šalinimo. Perdirbkite atsakingai skatinant tvarų medžiagų išteklių naudojimą. Norėdami grąžinti naudotą įrenginį, naudokite atidavimo ir rinkimo sistemą arba susisiekite su pardavėju, iš kurio įsigijote produktą. Pardavėjas gali priimti produktą aplinkai saugiam perdirbimui.

Gamintojo deklaracija, kad produktas atitinka taikomus ES direktyvų reikalavimus.