DE: STAUBWISCHER – GEBRAUCHSANLEITUNG

EINLEGEN DER BATTERIEN

1. Drehen Sie den Batteriedeckel gegen den Uhrzeigersinn, um das Batteriefach zu öffnen. (Abbildung A)
2. Ziehen Sie den Batteriehalter aus dem Griff des Geräts heraus. (Abbildung B)

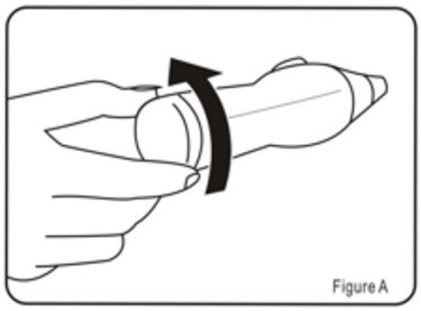

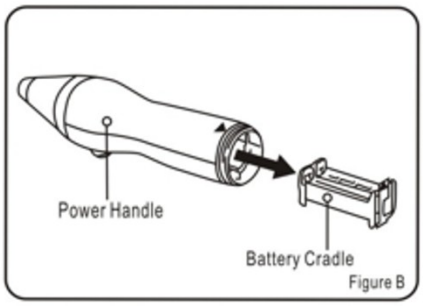

1. Legen Sie 4 AA-Batterien entsprechend den Markierungen auf dem Batteriehalter ein. (Abbildung C)
2. Richten Sie den blauen Pfeil am Griff des Geräts mit dem blauen Pfeil auf dem Batteriehalter aus. (Abbildung D)

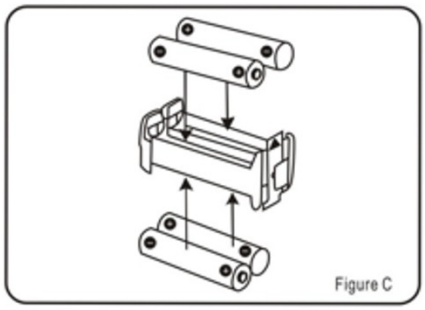

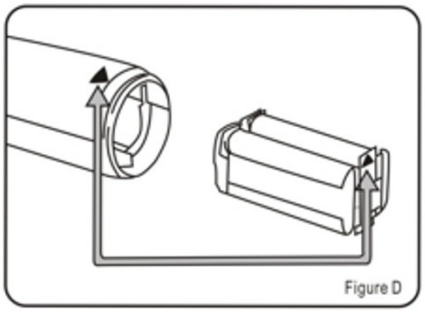

1. Wenn die blauen Pfeile ausgerichtet sind, setzen Sie den Batteriehalter in den Griff des Geräts ein. (Abbildung E)
2. Drehen Sie den Batteriedeckel im Uhrzeigersinn, um das Batteriefach zu verriegeln. (Abbildung F)

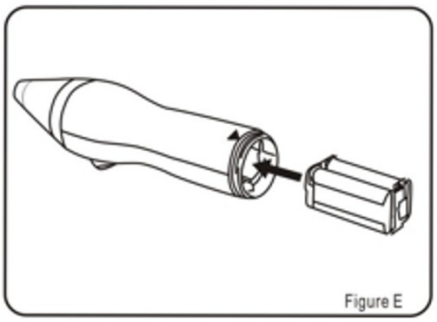

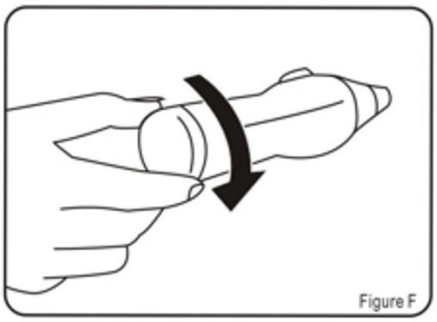

VERWENDUNG

1. Befestigen Sie den Staubwischerkopf oben am Griff des Geräts. (Abbildung G)
2. Drücken Sie die blaue Taste einmal, um den Staubwischer einzuschalten. Bewegen Sie den Staubwischer vorsichtig über und zwischen den zu reinigenden Oberflächen, sodass die rotierenden Fasern den Staub aufnehmen. (Abbildung H)
3. Drücken Sie die blaue Taste erneut, um den Staubwischer auszuschalten.

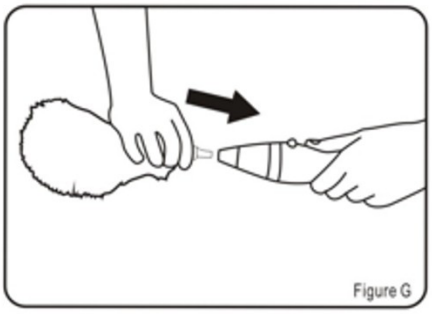

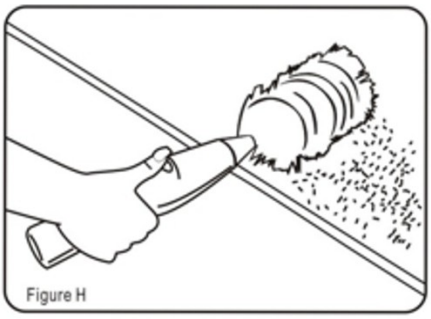

VERWENDUNG DES VERLÄNGERUNGSARMS

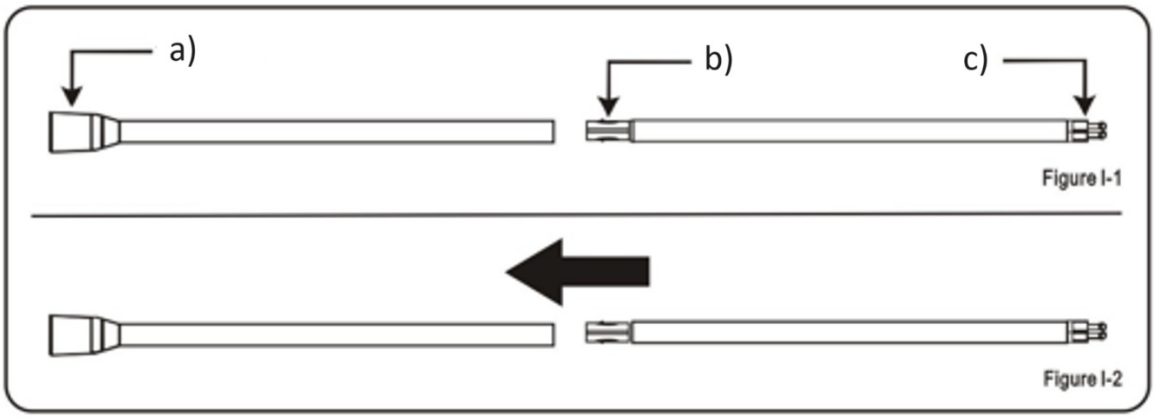

A. Anschluss für den Staubwischerkopf
B. Langer Anschluss
C. Kurzer Anschluss

1. Bevor Sie die Stangen verbinden, richten Sie beide Stangen wie in Abbildung I-1 gezeigt aus.
2. Sobald beide Stangen korrekt ausgerichtet sind, drücken Sie beide Hälften zusammen, bis sie einrasten. (Abbildung I-2)

Hinweis: Sobald der Verlängerungsarm zusammengesteckt ist, kann er nicht mehr auseinandergebaut werden. Versuchen Sie nicht, ihn mit Gewalt zu zerlegen, da der Arm brechen könnte.

1. Setzen Sie den montierten Verlängerungsarm in den Griff des Geräts ein, bis er hörbar einrastet. (Abbildung J)
2. Befestigen Sie einen Staubwischerkopf am Verlängerungsarm. (Abbildung K)

REINIGUNG

1. Der Staubwischerkopf kann vorsichtig abgezogen (Abbildung L) und über einem Mülleimer oder im Freien ausgeschüttelt werden, um den Staub zu entfernen.
2. Alternativ können Sie nur den Staubwischerkopf abspülen. (Abbildung M) Lassen Sie den Staubwischerkopf vor der nächsten Verwendung oder vor dem Verstauen vollständig an der Luft trocknen.
3. Setzen Sie den Griff des Geräts niemals Wasser aus. Wischen Sie ihn mit einem feuchten Tuch sauber. (Abbildung N)

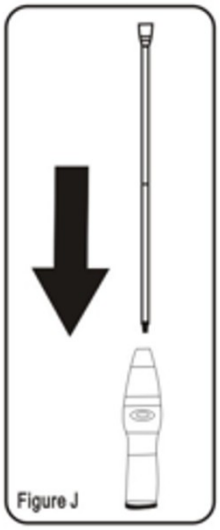

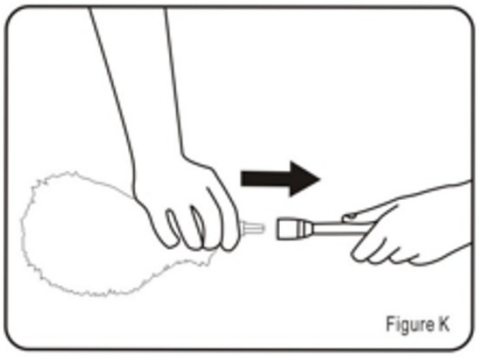

WARNHINWEISE

WICHTIGE SICHERHEITSHINWEISE: Lesen und befolgen Sie alle Warnhinweise und Anweisungen, bevor Sie dieses Produkt verwenden. Unsachgemäße Verwendung kann zu Verletzungen führen. Bewahren Sie diese Anweisungen auf.

- Nur für den vorgesehenen Gebrauch.
- Bei der Verwendung durch Kinder unter 16 Jahren ist eine Aufsicht durch Erwachsene erforderlich.
- **NICHT** in der Nähe von Wasser verwenden oder wenn der Staubwischerkopf nach dem Waschen noch nass ist.
- Den Staubwischerkopf **NICHT** verbiegen und beim Staubwischen keine übermäßige Kraft anwenden. Wenn der Staubwischerkopf verbogen erscheint, **NICHT VERWENDEN**. Ein verbogener Staubwischerkopf kann den Griff des Geräts beschädigen.
- Ersetzen Sie die Batterien, wenn der Staubwischer während der Verwendung langsamer wird oder stehen bleibt.
- Halten Sie den Staubwischer von heißen Oberflächen fern.
- Nicht spülmaschinengeeignet.
- Den Staubwischerkopf nicht mit Gewalt in extrem enge Zwischenräume drücken.
- **GESUNDHEITSSCHÄDLICH BEI VERSCHLUCKEN. BATTERIEN VON KINDERN FERNHALTEN.**

ANLEITUNGEN ZUR RECYCLING UND ENTSORGUNG:

Dieses Label bedeutet, dass das Produkt nicht wie üblicher Haushaltsmüll in der gesamten EU entsorgt werden darf. Um mögliche Schäden an der Umwelt oder der menschlichen Gesundheit durch unkontrollierte Abfallentsorgung zu verhindern. Recyceln Sie verantwortungsbewusst, um die nachhaltige Nutzung von Materialressourcen zu fördern. Wenn Sie ein gebrauchtes Gerät zurückgeben möchten, verwenden Sie das Abgabesystem oder wenden Sie sich an den Händler, bei dem Sie das Produkt gekauft haben. Der Händler kann das Produkt umweltfreundlich recyceln.

CE

Eine Erklärung des Herstellers, dass das Produkt den Anforderungen der geltenden EU-Richtlinien entspricht.