DE: CLIPBREEZ – BEDIENUNGSANLEITUNG

PRODUKTSPEZIFIKATIONEN

Produktmodell: AR-29
Eingangsleistung: 5 V ⎓ 1 A (USB)
Akku: Li-Ionen 3,7 V, 1800 mAh (6,66 Wh)
Ladezeit: Ca. 2,3 Stunden
Nennleistung: 2,5 W
Material: ABS + PC + Metall
Nettogewicht: 132 g
Bruttogewicht: 186 g

Ungefähre Betriebsdauer

- **Geschwindigkeitsstufe 1:** Bis zu 5 Stunden
- **Geschwindigkeitsstufe 25:** Bis zu 4 Stunden
- **Geschwindigkeitsstufe 50:** Bis zu 3 Stunden
- **Geschwindigkeitsstufe 75:** Bis zu 2,2 Stunden
- **Geschwindigkeitsstufe 100:** Bis zu 2 Stunden

Die tatsächliche Betriebsdauer kann je nach Nutzungsbedingungen und Zustand des Akkus variieren.

PACKUNGSINHALT

- 1 × Ventilator mit Clip
- 1 × USB-Type-C-Ladekabel
- 1 × Bedienungsanleitung

PRODUKTÜBERSICHT

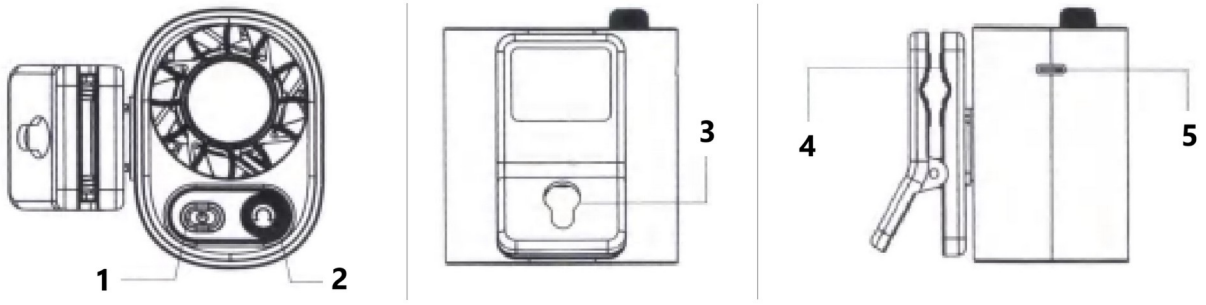

1. **Ein-/Aus-Taste**
2. **Drehregler zur Geschwindigkeitseinstellung**
3. **Öffnung für Aufhängehaken**
4. **Clip-Verriegelungshebel**
5. **USB-Type-C-Ladeanschluss**

DISPLAY UND BEDIENUNG

Ventilator ein- und ausschalten

- Halten Sie die **Ein-/Aus-Taste** etwa **2 Sekunden** lang gedrückt, um den Ventilator einzuschalten.
- Halten Sie die **Ein-/Aus-Taste** erneut etwa **2 Sekunden** lang gedrückt, um den Ventilator auszuschalten.

Ventilatorgeschwindigkeit einstellen

Der Ventilator verfügt über **100 einstellbare Geschwindigkeitsstufen**.

- Drücken Sie nach dem Einschalten des Ventilators kurz die **Ein-/Aus-Taste**, um zwischen den voreingestellten Geschwindigkeitsstufen zu wechseln (1 → 25 → 50 → 75 → 100).
- Alternativ können Sie den **Drehregler zur Geschwindigkeitseinstellung** drehen, um die Ventilatorgeschwindigkeit stufenlos auf einen beliebigen Wert zwischen 1 und 100 einzustellen.

Displayinformationen

- Während des Betriebs zeigt das Display kurz die aktuelle **Ventilatorgeschwindigkeit** an.
- Nach etwa **3 Sekunden** ohne Tastenbetätigung wechselt das Display automatisch zur Anzeige des **verbleibenden Akkustands**.

Aufladen

- Während des Ladevorgangs wird der Akkustand in Prozent angezeigt und das Akkusymbol blinkt kontinuierlich.
- Wenn der Ladevorgang abgeschlossen ist, leuchtet das Akkusymbol dauerhaft und das Display zeigt **100 %** an.

VORSICHTSMASSNAHMEN

1. Bewahren Sie dieses Produkt außerhalb der Reichweite von Kleinkindern auf. Kinder dürfen den Ventilator nur unter Aufsicht eines Erwachsenen verwenden.
2. Das Produkt nicht zerlegen, verändern, fallen lassen oder starken Stößen aussetzen.
3. Stecken Sie niemals Finger, Haare, Kleidung oder andere Fremdkörper in das Schutzgitter des Ventilators, während dieser in Betrieb ist.
4. Wenn der Ventilator längere Zeit nicht verwendet wird, laden Sie den Akku mindestens einmal alle **drei Monate** auf, um die Akkuleistung zu erhalten.
5. Halten Sie das Produkt von Wasser, übermäßiger Feuchtigkeit und Umgebungen mit hohen Temperaturen fern.
6. Blockieren Sie während des Betriebs weder den Lufteinlass noch den Luftauslass.

AKKUWARNUNGEN

1. Den Akku nicht zerlegen, durchstechen, zerdrücken oder Feuer beziehungsweise übermäßiger Hitze aussetzen.
2. Wenn sich der Akku aufbläht, überhitzt, ausläuft oder einen ungewöhnlichen Geruch abgibt, stellen Sie die Verwendung sofort ein.
3. Verwenden Sie das Produkt nicht, wenn es in Wasser eingetaucht war oder der Akku beschädigt ist.
4. Der integrierte Lithium-Akku darf nur vom Hersteller oder einem autorisierten Kundendienst ausgetauscht werden. Ein nicht autorisierter Austausch kann zu Verletzungen, Schäden am Produkt und zum Erlöschen einer geltenden Garantie führen.
5. Dieses Produkt enthält einen Lithium-Ionen-Akku. Entsorgen Sie es nicht über den Hausmüll. Entsorgen Sie das Produkt gemäß den örtlichen Vorschriften für das Recycling von Batterien und elektronischen Geräten.

ANLEITUNGEN ZUR RECYCLING UND ENTSORGUNG:

Dieses Label bedeutet, dass das Produkt nicht wie üblicher Haushaltsmüll in der gesamten EU entsorgt werden darf. Um mögliche Schäden an der Umwelt oder der menschlichen Gesundheit durch unkontrollierte Abfallentsorgung zu verhindern. Recyceln Sie verantwortungsbewusst, um die nachhaltige Nutzung von Materialressourcen zu fördern. Wenn Sie ein gebrauchtes Gerät zurückgeben möchten, verwenden Sie das Abgabesystem oder wenden Sie sich an den Händler, bei dem Sie das Produkt gekauft haben. Der Händler kann das Produkt umweltfreundlich recyceln.

Eine Erklärung des Herstellers, dass das Produkt den Anforderungen der geltenden EU-Richtlinien entspricht.