LT: CARVID – NAUDOJIMO INSTRUKCIJA

PRODUKTO SPECIFIKACIJOS

Produkto ypatybės: Aukštos raiškos kamera su aukštos raiškos įrašymu.
G-sensorius: Įmontuotas. Avarijos atveju vaizdo įrašai automatiškai išsaugomi fone ir negali būti ištrinti.
LCD ekranas: 3,16 colio
Kameros objektyvas: Plataus kampo objektyvas
Kalbų palaikymas: Kelių kalbų palaikymas
Vaizdo failo formatas: AVI
Vaizdo raiška: 1920×1080P / 1280×720P
Vaizdo kodavimo formatas: MJPG
Užvedimo valdymas: Palaiko automatinį paleidimą kartu su automobilio užvedimu ir vėluotą išjungimą po variklio sustabdymo
Datos/laiko rodymas: Palaikoma metai, mėnuo, diena
Atminties kortelė: TF kortelė (palaiko iki 64 GB, neįtraukta)
Nuotraukų režimas: 12 megapikselių raiška
Nuotraukų formatas: JPEG
Mikrofonas: Palaikomas
Kameros apsikeitimas: Palaikomas
Įtampos mažinimo linija: Palaikoma (pasirinktinė)
Wi-Fi funkcija: Palaikoma
Dažnių spektras: 2412 MHz ~ 2472 MHz
Maks. radijo dažnio galia: 10 dBm
Maitinimo sąsaja: 5V/2A

PRODUKTO APŽVALGA

Mygtukų ir funkcijų aprašymas:

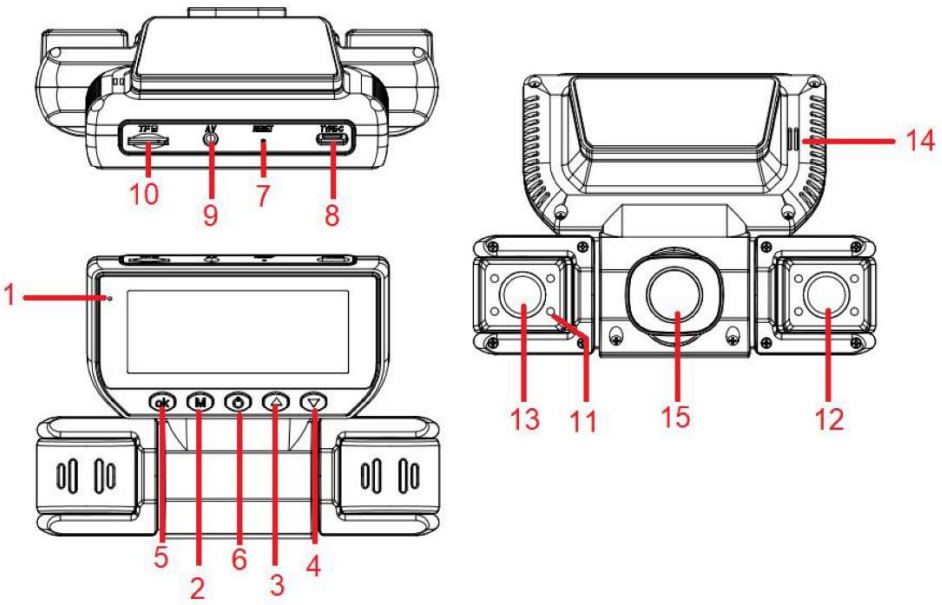

1. **Darbo indikatorius:** Raudona lemputė rodo, kad įrenginys įjungtas; mėlyna lemputė mirksi įrašymo metu; raudona lemputė degant įkrovimo metu.
2. **Meniu mygtukas:** Trumpas paspaudimas – funkcijų nustatymų meniu atidarymas. Įrašymo metu trumpas paspaudimas – užrakinti esamą vaizdo įrašą ir išsaugoti kaip neištrinamą failą. Ilgas paspaudimas – perjungti tarp vaizdo įrašymo, nuotraukų režimo ir atkūrimo režimo.
3. **Į viršų mygtukas:** Naršymas meniu į viršų. Budėjimo ar įrašymo režime trumpas paspaudimas – įjungti/išjungti infraraudoną šviesą; ilgai paspaudus – įjungti/išjungti Wi-Fi.
4. **Žemyn mygtukas:** Naršymas meniu žemyn. Trumpas paspaudimas – perjungti kameros vaizdą ekrane.
5. **OK mygtukas:** Patvirtinti pasirinkimą. Kameros režime trumpas paspaudimas – pradėti įrašymą, paspaudus dar kartą – sustabdyti. Nuotraukų režime – padaryti nuotrauką. Atkūrimo arba meniu režime veikia kaip patvirtinimo mygtukas.
6. **Maitinimo mygtukas:** Trumpas paspaudimas – įjungti, ilgai paspaudus – išjungti. Budėjimo režime trumpas paspaudimas – išjungti ekraną.
7. **Atstatymo skylė:** Naudokite atstatymo mygtuką, jei įrenginys nereaguoja.
8. **Maitinimo sąsaja:** Jungiasi prie automobilio įkroviklio arba įtampos mažinimo linijos, kad tiektų maitinimą.
9. **Galinės kameros sąsaja:** Įėjimo jungtis galinei kamerai.
10. **TF kortelės lizdas:** Atminties kortelės lizdas.
11. **Infraraudonųjų spindulių lempa:** Naktinio matymo apšvietimas.
12. **Kairė kamera:** Kairės pusės vaizdo langas.
13. **Dešinė kamera:** Dešinės pusės vaizdo langas.
14. **Garsiakalbis:** Leidžia vaizdo/audio failus ir garsinius pranešimus.
15. **Priekinė kamera:** Priekinio vaizdo langas.

SPECIALIŲ FUNKCIJŲ APRAŠYMAS

- **G-sensoriaus funkcija:**
  Įrenginys aptinka staigų pagreitį (1g = 9,8 m/s²). Kai funkcija suveikia, vaizdo įrašas automatiškai užrakinamas ir išsaugomas kaip neištrinamasis failas. G-sensoriaus jautrumą galima nustatyti meniu keturiuose lygiuose: Išjungta, Žemas, Vidutinis, Aukštas. Gamykloje nustatyta reikšmė – Išjungta.
- **Vieno paspaudimo užrakinimo funkcija:**
  Įrašymo metu trumpai paspauskite meniu mygtuką, kad užrakintumėte dabartinį vaizdo įrašą ir išsaugotumėte jį kaip neištrinamą failą.
- **Automatinis įjungimas/išjungimas:**
  Prijungus įrenginį prie automobilio maitinimo, jis automatiškai pradeda įrašymą, kai įjungiama automobilio užvedimo sistema, ir automatiškai išsaugo bei išsijungia, kai variklis išjungiamas.
- **Parkavimo režimas:**
  Aktyvavus parkavimo režimą, jei automobilis išjungtas arba užvedimas išjungtas, įrenginys pereina į parkavimo stebėjimo programą. Kamera įrašo 30 sekundžių prieš automatinį išsijungimą. Jei užfiksuojamas papildomas vibravimas, įrašymas automatiškai prasideda iš naujo. Vaizdo įrašai parkavimo režime automatiškai užrakinami.

Pastaba: Parkavimo režimas turi būti aktyvuotas prieš automatinį išjungimą. Rankinis paleidimas ar išjungimas išjungia parkavimo stebėjimą. Funkcija neveiks, jei baterija ar automobilio akumuliatorius yra visiškai išsikrovę.

- **Laiko intervalo įrašymas (Time-Lapse):**
  Šiai funkcijai reikalingas įtampos mažinimo laidas; standartinis automobilio įkrovimas jos nepalaiko. Įeikite į laiko intervalo įrašymo nustatymus ir pasirinkite trukmę: Išjungta / 2 val. / 4 val. / 8 val. / 24 val. Įjungus funkciją, sistema tęs įrašymą pasirinktu laikotarpiu po ACC maitinimo praradimo. Numatytoji reikšmė – Išjungta.

Pastaba: Šios funkcijos negalima naudoti, jei automobilio akumuliatorius visiškai išsikrovęs.

PAGRINDINĖS OPERACIJOS INSTRUKCIJOS

- **Įjungimas/Išjungimas:**
  Trumpai paspauskite maitinimo mygtuką, kad įjungtumėte įrenginį. Indikatoriaus lemputė įsižiebs. Ilgai paspaudus – išjungsite įrenginį, lemputė užges.
- **Kameros režimas:**
  Trumpai paspauskite OK mygtuką, kad pradėtumėte įrašymą. Įrašymo metu ekrane pasirodys raudonas taškas, o mėlyna lemputė mirksės, rodydama aktyvų įrašymą.
- **Nuotraukų režimas:**
  Ilgai paspauskite meniu mygtuką, kad pereitumėte į nuotraukų režimą. Viršutiniame kairiajame ekrano kampe pasirodys foto ikona. Trumpai paspauskite OK mygtuką, kad padarytumėte nuotrauką. Kamera padarys užrakto garsą, kai nuotrauka bus sėkmingai užfiksuota.
- **Vaizdo/nuotraukų atkūrimas:**
  Ilgai paspauskite meniu mygtuką, kad pereitumėte į atkūrimo režimą. Viršutiniame kairiajame ekrano kampe pasirodys atkūrimo ikona. Naudokite Į viršų/Žemyn mygtukus failų pasirinkimui ir trumpai paspauskite OK, kad paleistumėte pasirinktą vaizdo įrašą.
- **Meniu nustatymai:**
  Budėjimo režime trumpai paspauskite meniu mygtuką, kad patektumėte į nustatymų meniu. Naudokite Į viršų/Žemyn mygtukus navigacijai. Pasirinkite norimą nustatymą ir paspauskite OK, kad įeitumėte. Vertes koreguokite Į viršų/Žemyn mygtukais ir patvirtinkite paspausdami OK.
- **Išeiti iš nustatymų:**
  Trumpai paspauskite meniu mygtuką, kad išeitumėte iš nustatymų meniu.
- **Laiko ir datos nustatymai:**
  Budėjimo režime eikite į Nustatymai per Meniu, pasirinkite Data/Laikas ir paspauskite OK. Naudokite Į viršų/Žemyn mygtukus, kad naviguotumėte metų/mėnesio/dienos/valandos/minutės/sekundės parinktyse. Paspauskite OK, kad patvirtintumėte kiekvieną pasirinkimą.

Pastaba: Jei įrenginys nereaguoja dėl netinkamo naudojimo, paspauskite atstatymo mygtuką ir perkraukite įrenginį, kad grįžtumėte į normalų veikimą.

ĮRENGIMO GIDAS

1. Išjunkite automobilio variklį.
2. Įdėkite aukštos spartos TF atminties kortelę (C10 arba didesnė) į įrenginio lizdą.
3. Tvirtai pritvirtinkite įrašymo įrenginį prie priekinio automobilio stiklo.
4. Įkiškite automobilio įkroviklį į cigarečių degiklio lizdą.

5. Prijunkite įrenginio Type-C jungtį prie automobilio įkroviklio naudodami pratęsimą laidą. Laidą vedžiokite palei stiklo kraštą. Jei naudojate įtampos mažinimo liniją, prijunkite BAT+/ACC/GND-3 prie atitinkamų automobilio kontaktų.
6. Sumontuokite galinę kamerą ant švaraus galinio stiklo arba virš numerio ženklų. Laidą vedžiokite per stogo tarpą iki galinės kameros jungties. Raudoną laidą prijunkite prie teigiamo parkavimo šviesos terminalo.
7. Koreguokite objektyvo padėtį, kad jis būtų lygiagretus žemei.
8. Įjunkite variklį ir patikrinkite, ar įrenginys tinkamai sumontuotas. Indikatoriaus lemputė turi įsižiebti, o vaizdo įrašo indikatoriaus lemputė mirksėti. Užtikrinkite, kad ekrane būtų aiškus vaizdas.

Galinės kameros montavimo galimybės:

- Pritvirtinkite galinę kamerą prie galinio stiklo.

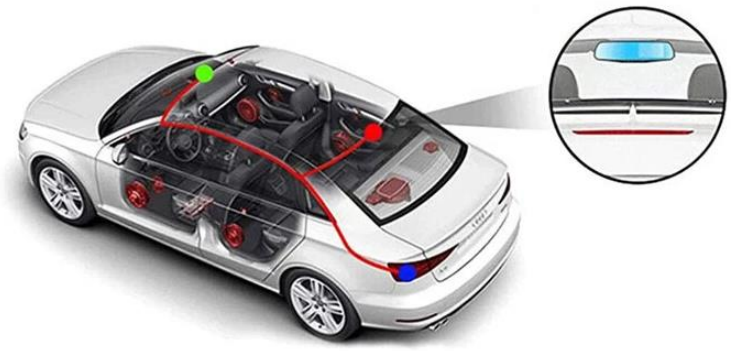

- Sumontuokite virš numerio ženklų.

PROGRAMĖLĖS DIEGIMAS IR „Wi-Fi“ RYŠYS

1. Budėjimo režime paspauskite Meniu mygtuką → Wi-Fi nustatymai → pasirinkite Įjungta. Trumpai paspauskite OK, kad patvirtintumėte ir patektumėte į Wi-Fi režimą. Ekrane bus rodomas Wi-Fi pavadinimas ir slaptažodis. Ilgai paspaudus Į viršų, galima įjungti/išjungti Wi-Fi.
2. Patekę į produktų informacijos ekraną, galite peržiūrėti Wi-Fi pavadinimą ir slaptažodį.
3. Nuskaitykite QR kodą, kad atsisiųstumėte ir įdiegtumėte programėlę. Android įrenginiuose pasirinkite „Safe Download“, iOS įrenginiuose sistema nukreips į App Store.
4. Pridėkite įrenginius programėlėje: prisijunkite prie Wi-Fi tinklo (pvz., GPLUSPR****), įveskite slaptažodį (numatytoji reikšmė: 12345678). Vadovaukitės programėlės instrukcijomis, kad baigtumėte nustatymus.

PROGRAMĖLĖS FUNKCIJŲ PRISTATYMAS

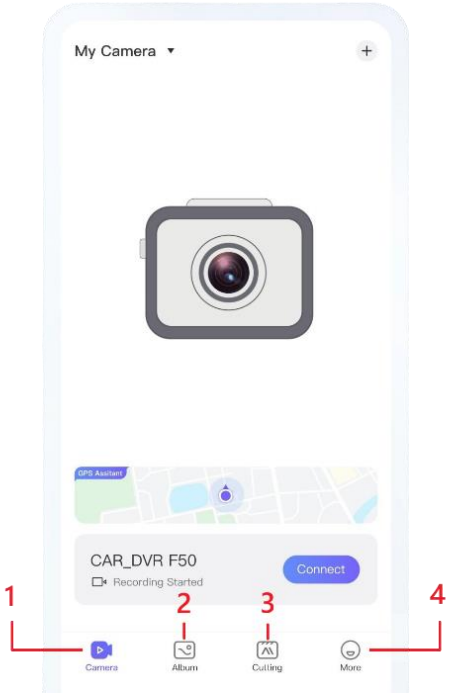

1. **Vaizdo įrašymo įrenginys:** Šiame puslapyje galite valdyti savo vaizdo įrašymo įrenginį. Galite pridėti, peržiūrėti, ištrinti ir pasiekti įrenginio vaizdo peržiūros sąsają.

2. **Nuotraukų albumas:** Tvarkykite nuotraukas ir vaizdo įrašus, atsisiųstus iš įrašymo įrenginio į savo mobilųjį įrenginį.

3. **Redagavimo langas ir DI funkcijų pagerinimas:**

   - Įprasto redagavimo režime galite redaguoti įrašytus vaizdo įrašus: trumpinti, keisti ilgį, keisti atkūrimo greitį ir atlikti kitas standartines redagavimo funkcijas.
   - DI kūrybos dirbtuvėse galite pagerinti ir modifikuoti įrašytus vaizdo įrašus, naudodami dirbtinio intelekto įrankius kūrybiniam redagavimui.

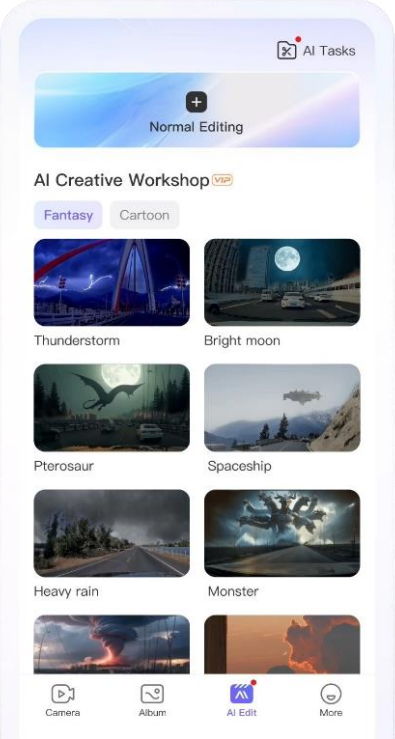

4. **Daugiau:** Prieiga prie kalbos nustatymų, problemų atsiliepimų ir papildomos informacijos apie programėlę.

ĮRAŠYMO ĮRENGINIO FUNKCIJOS

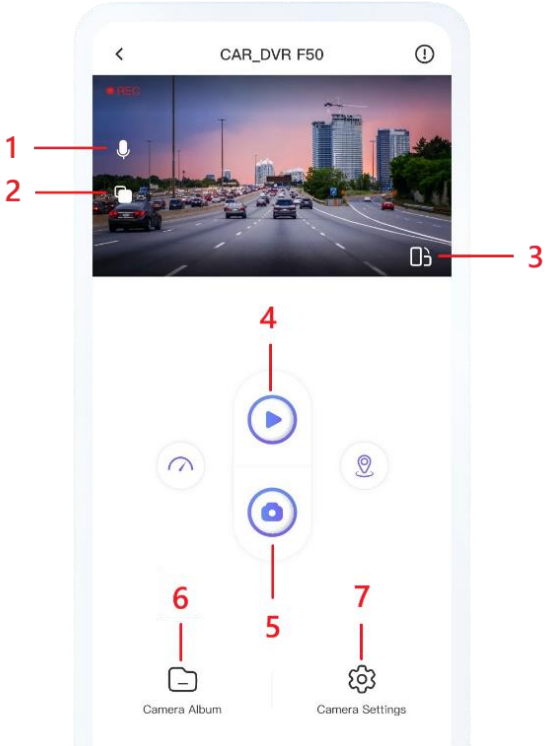

1. **Mikrofonas:** Paspauskite, kad įjungtumėte arba išjungtumėte garso įrašymą.
2. **Objektyvo perjungimo rodymas:** Paspauskite, kad pereitumėte tarp turimų kamerų objektyvų daugkampiam vaizdui.
3. **Viso ekrano rodymas:** Paspauskite viso ekrano piktogramą, kad žiūrėtumėte vaizdo įrašus visu ekranu.
4. **Vaizdo įrašymas:** Paspauskite, kad pristabdytumėte arba pradėtumėte įrašymą. Užbaigus, vaizdo įrašai automatiškai išsaugomi vaizdo įrašymo įrenginyje.
5. **Nuotraukų darymas:** Paspauskite, kad užfiksuotumėte nuotraukas. Užfiksuotos nuotraukos automatiškai išsaugomos vaizdo įrašymo įrenginyje.
6. **Įrašymo įrenginio failai:** Patekite į įrašymo įrenginio failų sąrašą, kad peržiūrėtumėte ir organizuotumėte įrašus. Failai klasifikuojami į šias kategorijas: ciklinis įrašymas, įvykio fiksavimas, avariniai įrašai, stovėjimo režimo stebėjimas ir vietinis albumas.

    - **Failų atsisiuntimas:** Paspauskite „Įrašo failas“, kad pasiektumėte failų sąrašą. Pasirinkite norimą nuotrauką arba vaizdo įrašą ir paspauskite „Atsisiųsti“. Baigus, failas išsaugomas jūsų mobiliajame įrenginyje ir gali būti peržiūrėtas albume.
    - **Failų atkūrimas:** Paspauskite „VCR failas“, kad peržiūrėtumėte failų sąrašą. Failus galima žiūrėti tiesiogiai įrenginyje, be atsisiuntimo. Taip pat galite padaryti ekrano kopiją esamo atkūrimo metu.
    - **Failų ištrynimas:** Ištrinkite pasirinktus failus iš įrašymo įrenginio arba mobiliojo įrenginio.
    - **Albumo valdymas:** Patekite į albumo skyrių, kad valdytumėte nuotraukas ir vaizdo įrašus, atsisiųstus į telefoną. Paspauskite „Visi“, kad peržiūrėtumėte visus šios kategorijos multimedijos failus. Failai išdėstyti pagal datą. Naudokite „Pasirinkti“, kad pasirinktumėte kelis failus partijomis.
    - **Failų kategorijos:** Vaizdo įrašai (visi vaizdo įrašai), nuotraukos (visos nuotraukos), skubių įvykių failai (susidūrimų aptikimo failai).

7. **Įrašymo įrenginio nustatymai:** Patekite į nustatymų sąsają, kad sureguliuotumėte šias parinktis:

    - Mikrofonas įjungtas/išjungtas
    - Įrašymo raiška
    - Vaizdo įrašo trukmė
    - Kiti įrenginiui specifiniai įrašymo nustatymai

TRIKČIŲ ŠALINIMAS

- **Negalima daryti nuotraukų ar įrašyti vaizdo įrašų:** Patikrinkite TF kortelės vietą ir užrakto statusą.
- **Įrašymas sustoja automatiškai:** Naudokite aukštos spartos TF kortelę (SDHC, C10). HD vaizdo įrašai generuoja daug duomenų; žemos spartos kortelės gali nesugebėti veikti.
- **Failo klaida atkuriant:** Duomenys gali būti sugadinti. Formatuokite TF kortelę naudodami įrenginio formatavimo funkciją.
- **Neryškus vaizdas:** Išvalykite objektyvą nuo dulkių ar pirštų atspaudų.
- **Tamsios nuotraukos kontrastingose scenose:** Reguliuokite „EV“ vertę nustatymų meniu.
- **Horizontalios juostos vaizduose:** Reguliuokite „Šviesos šaltinio dažnį“, kad atitiktų vietinę elektros tiekimo dažnį (50Hz arba 60Hz).
- **Įrenginys nereaguoja:** Paspauskite atstatymo mygtuką, kad atkurtumėte įprastą veikimą.

INSTRUKCIJOS DĖL PERDIRBIMO IR IŠMETIMO:

Ši žymė reiškia, kad produktas negali būti išmestas kaip įprastos namų ūkio atliekos visoje ES. Norint išvengti galimų žalos aplinkai ar žmonių sveikatai dėl nekontroliuojamo atliekų šalinimo. Perdirbkite atsakingai skatinant tvarų medžiagų išteklių naudojimą. Norėdami grąžinti naudotą įrenginį, naudokite atidavimo ir rinkimo sistemą arba susisiekite su pardavėju, iš kurio įsigijote produktą. Pardavėjas gali priimti produktą aplinkai saugiam perdirbimui.

Gamintojo deklaracija, kad produktas atitinka taikomus ES direktyvų reikalavimus.

EU DECLARATION OF CONFORMITY
According to EC Directive - CE

Manufacturer: Shenzhen Jusheng Times Technology Co., Ltd
Address: 201, Building 12, Hesheng Industrial Zone, Tangwei Community, Fuhai Street, Bao'an District, Shenzhen, China
Phone:18824394728
Email:1157000296@qq.com

This declaration of conformity is issued under the sole responsibility of the manufacturer.

Product name: CARVID (Dash camera)
Model no.: W6, W6N, W6S

The object of the declaration described above is in conformity with the relevant Union harmonization legislation:

Radio Equipment Directive 2014/53/EU

RoHS Directive 2011/65/EU and its subsequent amendments Directive (EU) 2015/863

References to the relevant harmonized standards used or references to the other technical specifications in relation to which conformity is declared:

EN IEC 62368-1:2020+A11:2020
EN IEC 62311: 2020
EN 55032:2015/A1:2020
EN 55035:2017/A11:2020
ETSI EN 301 489-1 V2.2.3 (2019-11)
ETSI EN 301 489-17 V3.3.1 (2024-09)
ETSI EN 300 328 V2.2.2 (2019-07)
EN 62321-3-1:2014
EN 62321-4:2014+A1:2017
EN 62321-5:2014
EN 62321-6:2015
EN 62321-7-1:2015
EN 62321-7-2:2017
EN 62321-8:2017

Imported by: HS PLUS D.O.O., Gmajna 8, 1236 Trzin, Slovenia, EU

Signed for and on behalf of (company name): Shenzhen Jusheng Times Technology Co., Ltd
Place and date of issue: Shenzhen, 2026/3/20
Name, function: dashboard camera, video recording
Signature:
Stamp:

ES ATITIKTIES DEKLARACIJA
Pagal EB direktyvą – CE

Gamintojas: Shenzhen Jusheng Times Technology Co., Ltd
Adresas: 201, Building 12, Hesheng Industrial Zone, Tangwei Community, Fuhai Street, Bao'an District, Shenzhen, Kinija
Telefonas: 18824394728
El. paštas: 1157000296@qq.com

Ši atitikties deklaracija išduodama tik gamintojo atsakomybe.

Gaminio pavadinimas: CARVID (automobilinė kamera)
Modelio Nr.: W6, W6N, W6S

Pirmiau aprašytas deklaracijos objektas atitinka taikomus Sąjungos suderinimo teisės aktus:

Radijo įrenginių direktyva 2014/53/EU

RoHS direktyva 2011/65/EU ir jos vėlesni pakeitimai Direktyva (ES) 2015/863

Nuorodos į taikomus suderintus standartus arba kitas technines specifikacijas, kurių atžvilgiu deklaruojama atitiktis:

EN IEC 62368-1:2020+A11:2020
EN IEC 62311: 2020
EN 55032:2015/A1:2020
EN 55035:2017/A11:2020
ETSI EN 301 489-1 V2.2.3 (2019-11)
ETSI EN 301 489-17 V3.3.1 (2024-09)
ETSI EN 300 328 V2.2.2 (2019-07)
EN 62321-3-1:2014
EN 62321-4:2014+A1:2017
EN 62321-5:2014
EN 62321-6:2015
EN 62321-7-1:2015
EN 62321-7-2:2017
EN 62321-8:2017

Importuotojas: HS PLUS D.O.O., Gmajna 8, 1236 Trzin, Slovėnija, ES

Pasirašyta už ir vardu (įmonės pavadinimas): Shenzhen Jusheng Times Technology Co., Ltd
Išdavimo vieta ir data: Shenzhen, 2026-03-20
Vardas, pareigos:
Parašas:
Antspaudas: