HR: ARTIGRAV – KORISNIČKI PRIRUČNIK

PREGLED PROIZVODA

ARTIGRAV je bežična punjiva olovka za graviranje namijenjena graviranju i finom detaljnom radu. Ima tri razine brzine, prikaz opterećenja i automatsku zaštitu od preopterećenja. Isporučuju se karbidno glodalo i 30 dijamantnih nastavaka.

SPECIFIKACIJE PROIZVODA

Naziv proizvoda: ARTIGRAV
Broj modela: C01
Razine brzine: 3 (pribl. 8000, 15000 i 21000 okr./min)
Baterija: Li-ion, 3,7 V, 350 mAh, 1,295 Wh
Način punjenja: USB Type-C
Ulaz: 5V ⎓ 1A

SADRŽAJ PAKIRANJA

- Olovka za graviranje ARTIGRAV × 1
- Poklopac olovke × 1
- Karbidno glodalo × 1
- Dijamantni nastavci × 30
- USB Type-C kabel za punjenje × 1
- Korisnički priručnik × 1

USB punjač nije uključen.

DIJELOVI I KONTROLE

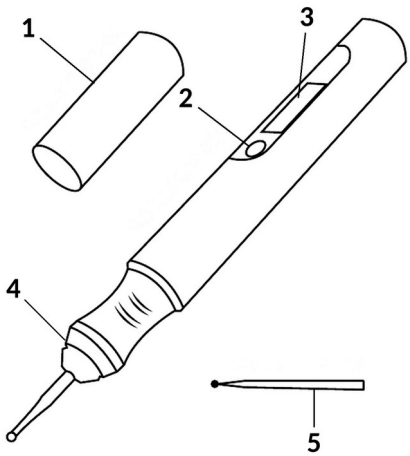

1. **Poklopac olovke**
2. **Tipka za uključivanje**
3. **Zaslon**
4. **Stezna glava**
5. **Karbidno glodalo**

PRIJE UPORABE

- Prije prve uporabe uređaja pažljivo pročitajte cijeli priručnik.
- Prije prve uporabe potpuno napunite bateriju (pogledajte „Punjenje”).
- Pripremite čisto i sigurno mjesto za rad i uvijek nosite zaštitne naočale.

UPUTE ZA UPORABU

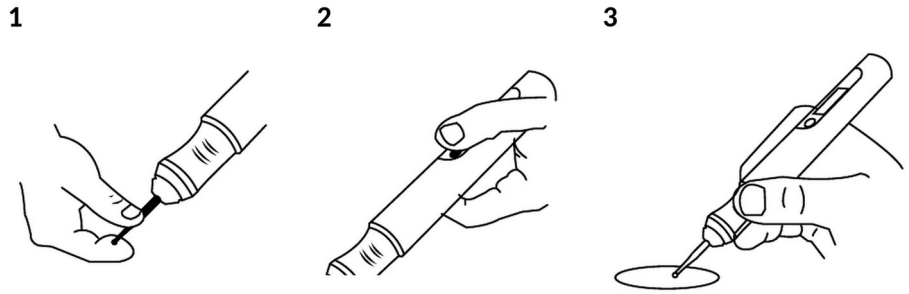

1. Umetanje nastavka

1. Provjerite je li uređaj isključen.
2. Umetnite nastavak u **steznu glavu** i lagano ga gurnite dok čvrsto ne sjedne.

Kada se motor pokrene, unutarnji mehanizam automatski zaključava nastavak.

2. Uključivanje i odabir brzine

1. Jednom pritisnite **tipku za uključivanje** kako biste uključili uređaj. Radi na razini brzine 1 (pribl. 8000 okr./min).
2. Ponovno pritisnite **tipku za uključivanje** za prelazak na razinu brzine 2 (pribl. 15000 okr./min).
3. Treći put pritisnite **tipku za uključivanje** za prelazak na razinu brzine 3 (pribl. 21000 okr./min).

3. Graviranje i zaštita od preopterećenja

1. Držite uređaj kao olovku i vodite nastavak po površini obratka.
2. Tijekom uporabe **zaslon** prikazuje trenutačno opterećenje motora.
3. Ako je opterećenje preveliko, upali se indikator preopterećenja. Smanjite pritisak na nastavak.
4. Ako preopterećenje traje 2 sekunde, uređaj se automatski isključuje radi zaštite motora. Za ponovno uključivanje pritisnite **tipku za uključivanje**.

4. Isključivanje

1. Pritišćite **tipku za uključivanje** dok se uređaj ne isključi. Na razini brzine 3 jedan pritisak isključuje uređaj.

PUNJENJE

1. Spojite USB Type-C kabel za punjenje na priključak za punjenje uređaja.
2. Drugi kraj kabela spojite na USB punjač s izlazom 5V ⎓ 1A.
3. Kada je baterija potpuno napunjena, odspojite kabel za punjenje.

Ne upotrebljavajte uređaj dok se puni.

OSNOVNE SIGURNOSNE UPUTE

- Tijekom uporabe uređaja uvijek nosite zaštitne naočale.
- Upotrebljavajte uređaj samo u čistom, suhom i sigurnom okruženju.
- Držite tekućine i vlagu podalje od uređaja.
- Držite prste, kosu, široku odjeću i nakit podalje od rotirajućeg nastavka.
- Prije zamjene nastavka ili odlaganja uređaja isključite ga i pričekajte da se nastavak zaustavi.
- Nastavci se tijekom uporabe mogu zagrijati. Pustite ih da se ohlade prije nego što ih dodirnete.
- Ne upotrebljavajte oštećene ili savijene nastavke.
- Ne pritišćite prejako nastavak. Upotrebljavajte uređaj unutar njegova raspona opterećenja.
- Ne upotrebljavajte uređaj ako je oštećen. Ne otvarajte i ne preinačujte uređaj.
- Uređaj, nastavke i ambalažu držite izvan dohvata djece.

SIGURNOST BATERIJE

- Uređaj sadrži ugrađenu punjivu bateriju. Ne otvarajte uređaj i ne pokušavajte sami ukloniti, rastaviti ili zamijeniti bateriju.
- Držite uređaj podalje od vode, otvorenog plamena i izvora topline kao što su grijalice. Ne punite ga u vrućim uvjetima i nikada ga ne bacajte u vatru.
- Ako uređaj curi, ispušta miris, zagrijava se, deformira ili mijenja boju, odmah ga prestanite upotrebljavati i udaljite ga od otvorenog plamena.
- Ne ostavljajte uređaj bez nadzora dok se puni.
- Uređaj punite samo USB punjačem s izlazom 5V ⎓ 1A.

ČIŠĆENJE I SKLADIŠTENJE

- Prije čišćenja isključite uređaj i odspojite kabel za punjenje.
- Nakon svake uporabe obrišite prašinu suhom krpom. Ne upotrebljavajte vodu ni tekuća sredstva za čišćenje.
- Stavite poklopac olovke na uređaj i spremite ga zajedno s nastavcima na suho mjesto, izvan dohvata djece.

UPUTE ZA RECIKLAŽU I ODLAGANJE:

Uređaj sadrži ugrađenu bateriju. Ne uklanjajte bateriju sami. Na kraju vijeka trajanja proizvoda odnesite uređaj na sabirno mjesto za otpadnu električnu i elektroničku opremu.



Ova oznaka znači da se proizvod ne smije odbaciti kao ostatak kućanstva u cijeloj EU. Kako biste spriječili moguću štetu okolišu ili ljudskom zdravlju od nekontroliranog odlaganja otpada. Reciklirajte odgovorno kako biste potaknuli održivu uporabu materijalnih resursa. Ako želite vratiti korišteni uređaj, koristite sustav za predaju i prikupljanje, ili kontaktirajte prodavača od kojeg ste kupili proizvod. Prodavač može prihvatiti proizvod za ekološki sigurno recikliranje.

CE

Izjava proizvođača da proizvod zadovoljava zahtjeve odgovarajućih direktiva EU.